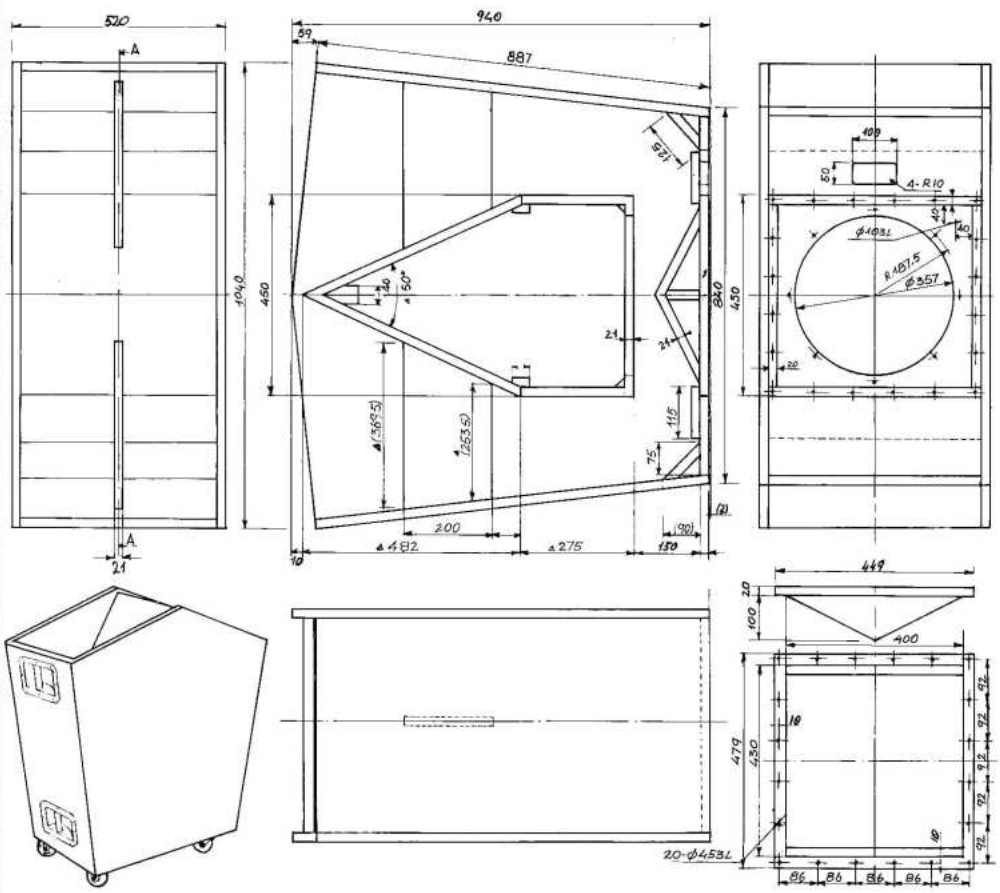

GK 6011

Woofer a tromba ripiegata per 15"

MATERIALE:
Multistrato di betulla da 20 mm
TRASDUTTORI UTILIZZABILI:
L469 = 800 w
L467 = 600 w
MF402 = 300 w

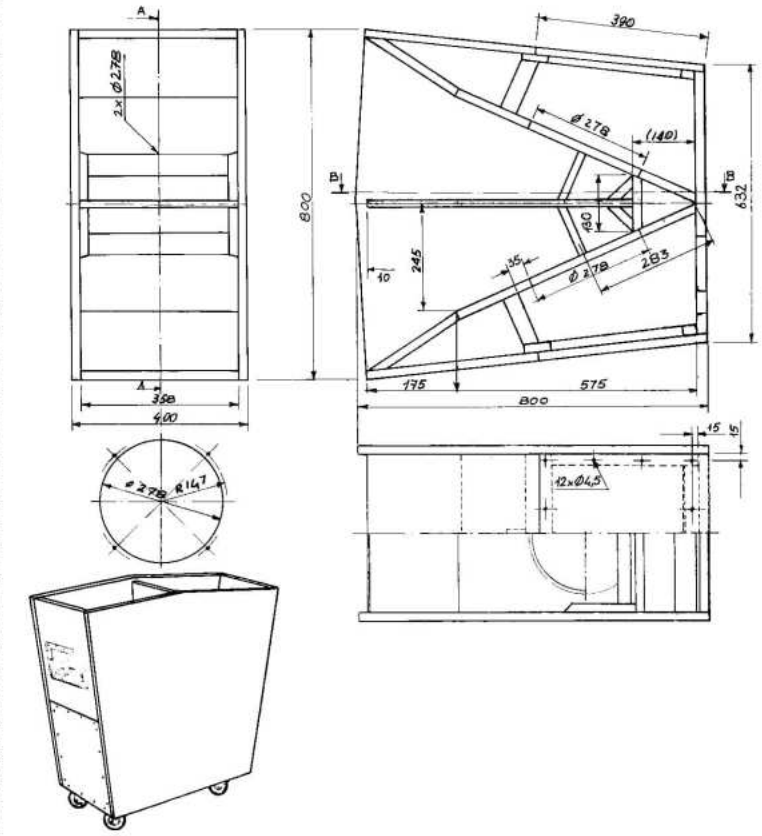

GK 6511

Unità per medi-bassi
Gamma: 100 — 3.000 Hz
MATERIALE:
Multistrato di betulla da 20 mm
TRASDUTTORI UTILIZZABILI:
2 x L363 = 1.600 w
2 x F346 = 400 w
2 x MF302 = 300 w